Bornes Multi Service
C.E.L Bordeaux LAC

BORDEAUX
MÉTROPOLE

AXES
INGENIERIE

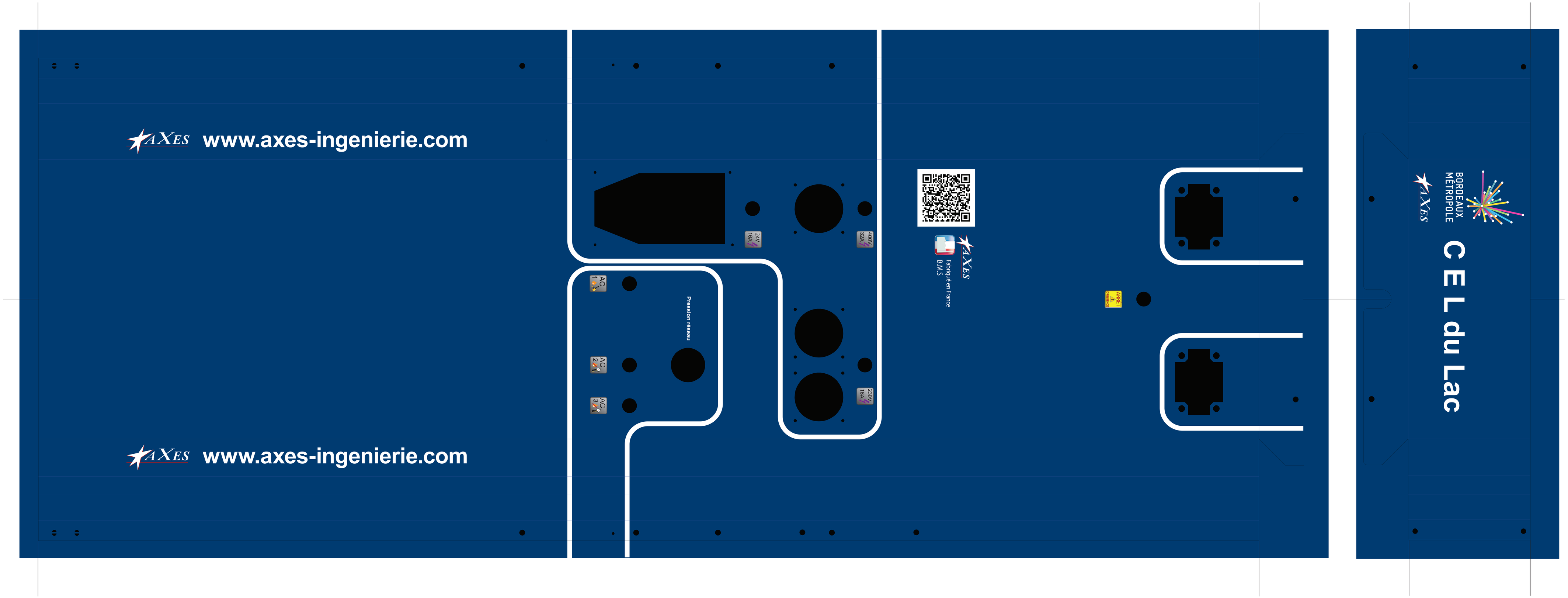
www.axes-ingenierie.com
www.axes-ingenierie.com
AC 1
AC 2
AC 3
Pression réseau
230V 16A
400V 32A
230V 16A
Fabriqué en France
B.M.S
BORDEAUX MÉTROPOLE
C E L du Lac

AXES INGENIERIE

Contrôle Fluide Systèmes

BMS Type II E-AC

Dimensions : l 550 mm x P 500 mm x H 1800 mm

Equipements électrique :

1 interrupteur général IG 25A 30mA Tétra (Legrand 411660)
1 Relais de commande avec coup de poing d'arrêt d'urgence
1 Disjoncteur magnéto thermique 4P4D 16A
(DX3 4P C16 6000A/10KA Legrand 407898)
1 Disjoncteur magnéto thermique 2P2D 16A
(DX3 2P C16 6000A/10KA Legrand 407784)
1 Disjoncteur magnéto thermique 2P2D 16A
(DX3 2P C16 6000A/10KA Legrand 407784)

1 Transformateur 230V ~ / 24V ~
1 Socle électrique 400V 16A + voyant de tension
2 Socle électrique 230V 16A + voyant de tension

1 Socle électrique 24V 1~6A -AC+ voyant de tension
Pour baladeuse 24 V

Equipements d'air comprimé :

1 Vanne d'arrêt à l'intérieur de la borne
1 lubrificateur
1 Manomètre air réseau en façade
1 coupleur type ISO C **STÄUBLI RSI 08** (Air lubrifié)
1 coupleur type ISO C **STÄUBLI RSI 11**(Air lubrifié)
1 coupleur type ISO C **STÄUBLI RSI 08** (Air non lubrifié)
2 sorties à galets (pour enrouleurs optionnels)

Coffret P17 1 PC 16A
Coffret 24 V Legrand 058927

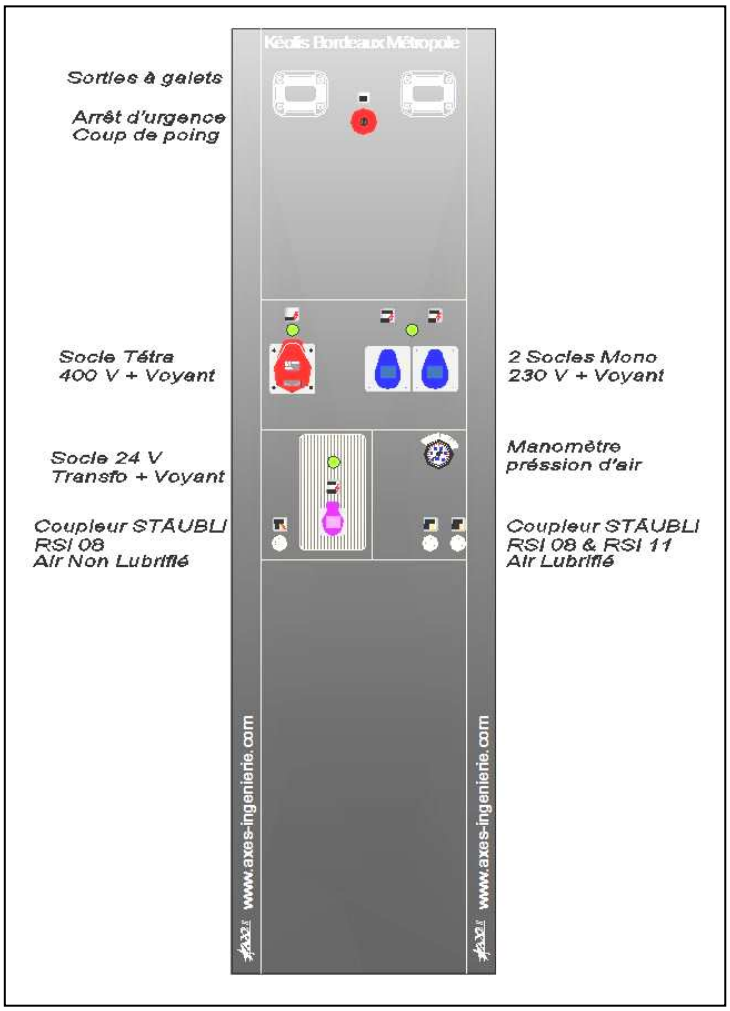

Plan électrique type Bordeaux Métropole

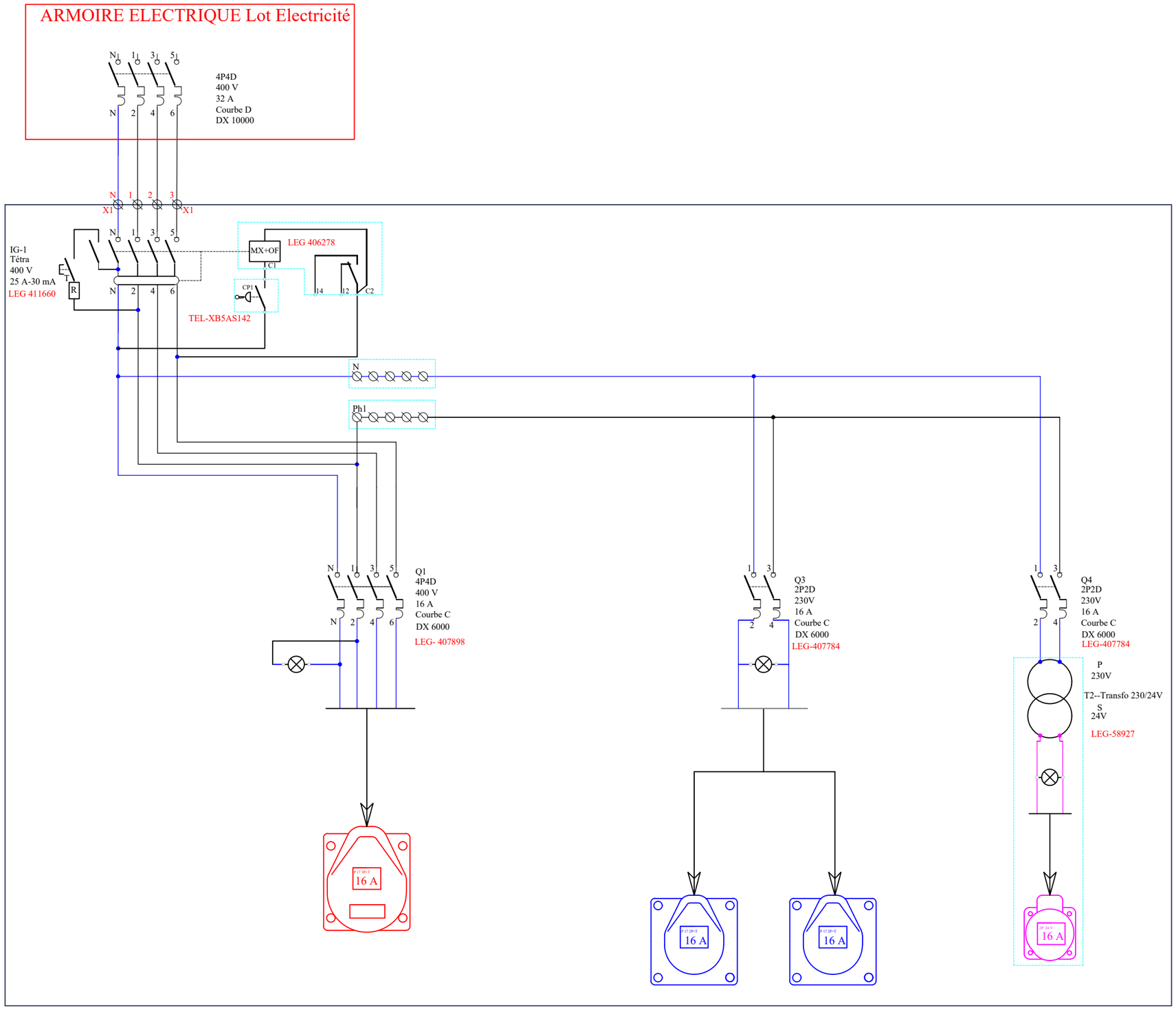

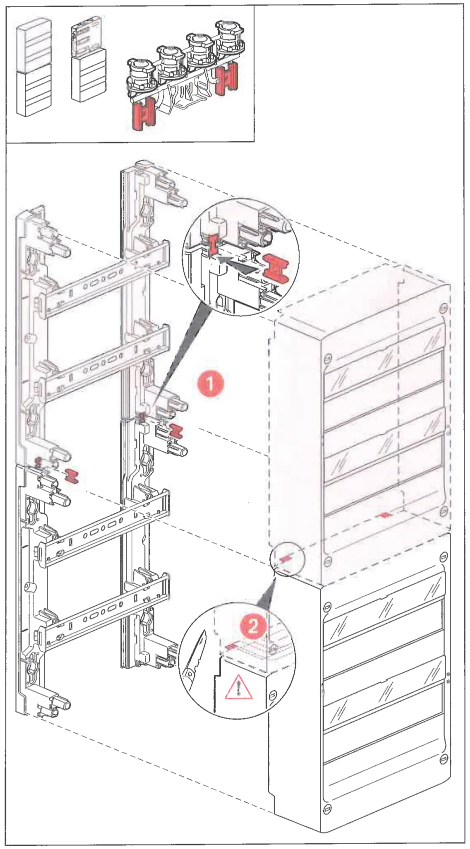

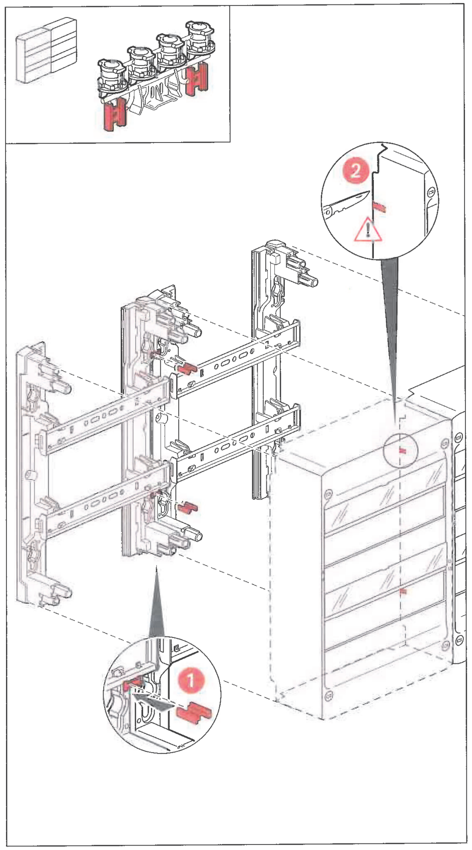

Consignes de sécurité (FR)(LU)(BE)(CH)

Ce produit doit être installé conformément aux règles d'installation et de préférence par un électricien qualifié. Une installation et une utilisation incorrectes peuvent entraîner des risques de choc électrique ou d'incendie. Avant d'effectuer l'installation, lire la notice, tenir compte du lieu de montage spécifique au produit.
Ne pas ouvrir, démonter, altérer ou modifier l'appareil sauf mention particulière indiquée dans la notice. Tous les produits Legrand doivent exclusivement être ouverts et réparés par du personnel formé et habilité par Legrand. Toute ouverture ou réparation non autorisée annule l'intégralité des responsabilités, droits à remplacement et garanties.
Utiliser exclusivement les accessoires de la marque Legrand.

Veiligheidsvoorschriften (NL)(BE)

Dit product moet in overeenstemming met de installatievoorschriften en bij voorkeur door een vakbekwame elektricien worden geïnstalleerd. Bij een onjuiste installatie en een onjuist gebruik bestaat het risico van elektrische schokken of brand.
Lees alvorens de installatie uit te voeren de handleiding door en houd rekening met de specifieke montageplaats van het product.
U mag het apparaat niet openen, demonteren of wijzigen, tenzij dat specifiek in de handleiding wordt vermeld. Alle Legrand-producten mogen uitsluitend worden geopend en gerepareerd door personeel dat door Legrand is opgeleid en bevoegd verklaard. In geval van ongeoorloofd openen of repareren wordt geen enkele aansprakelijkheid aanvaard, vervalt het recht op vervanging en zijn de garanties niet meer geldig.
Gebruik uitsluitend accessoires van het merk Legrand.

Safety instructions (GB)(IE)

This product should be installed in line with installation rules, preferably by a qualified electrician. Incorrect installation and use can lead to risk of electric shock or fire.
Before carrying out the installation, read the instructions and take account of the product's specific mounting location.
Do not open up, dismantle, alter or modify the device except where specifically required to do so by the instructions. All Legrand products must be opened and repaired exclusively by personnel trained and approved by Legrand. Any unauthorised opening or repair completely cancels all liabilities and the rights to replacement and guarantees.
Use only Legrand brand accessories.

Sicherheitshinweise (DE)

Dieses Produkt darf nur durch eine Elektro-Fachkraft eingebaut werden. Bei falschem Einbau bzw. Umgang besteht das Risiko eines elektrischen Schlages oder Brandes.
Vor der Installation die Anleitung lesen, den produktspezifischen Montageort beachten.
Das Gerät vorbehaltlich besonderer, in der Betriebsanleitung angegebener Hinweise nicht öffnen, zerlegen, beschädigen oder abändern. Alle Produkte von Legrand dürfen ausschließlich von durch Legrand geschultes und anerkanntes Personal geöffnet und repariert werden. Durch unbefugte Öffnung oder Reparatur erlöschen alle Haftungs-, Ersatz- und Gewährleistungsansprüche.
Ausschliesslich Zubehör der Marke Legrand benutzen.

Consignas de seguridad (ES)

Este producto debe instalarse conforme a las normas de instalación y preferiblemente por un electricista cualificado. Una instalación y una utilización incorrectas pueden entrañar riesgos de choque eléctrico o de incendio. Antes de efectuar la instalación, leer las instrucciones, tener en cuenta el lugar de montaje específico del producto.
No abrir, desmontar, alterar o modificar el aparato salvo que esto se indique específicamente en las instrucciones. Todos los productos Legrand deben ser abiertos y reparados exclusivamente por personal formado y habilitado por Legrand. Cualquier apertura o reparación no autorizada anula la totalidad de las responsabilidades, derechos a sustitución y garantías.
Utilizar exclusivamente los accesorios de la marca Legrand.

Istruzioni di sicurezza (IT)(CH)

Questo prodotto deve essere installato in conformità con le regole d'installazione e di preferenza da un elettricista qualificato. L'eventuale installazione e utilizzo improprio dello stesso possono comportare rischi di shock elettrico o incendio.
Prima di procedere all'installazione, leggere attentamente le istruzioni associate e individuare un luogo di montaggio idoneo in funzione del prodotto.
Non aprire, smontare, alterare o modificare l'apparecchio eccetto speciale menzione indicata nel manuale. Tutti i prodotti Legrand devono essere esclusivamente aperti e riparati da personale adeguatamente formato e autorizzato da Legrand. Qualsivoglia apertura o riparazione non autorizzata comporta l'esclusione di eventuali responsabilità, diritti alla sostituzione e garanzie.
Utilizzare esclusivamente accessori a marchio Legrand.

Instruções de segurança (PT)

Este produto deve ser instalado de acordo com as regras de instalação e de preferência por um electricista qualificado. A instalação e o uso incorrectos podem provocar riscos de choque eléctrico ou de incêndio.
Antes de efectuar a instalação, ler as instruções e ter em conta a localização adequada para a montagem do produto.
Não abrir, desmontar, alterar ou modificar o aparelho salvo especificação em contrário nas instruções do produto. Todos os produtos Legrand só devem ser abertos e reparados exclusivamente por pessoal formado e autorizado pela Legrand. Qualquer abertura ou reparação não autorizada cancela todas as responsabilidades, direitos de substituição e garantias. Utilizar exclusivamente os acessórios da marca Legrand.

Меры предосторожности (RU)

Установка данного изделия должна выполняться в соответствии с правилами монтажа и предпочтительно квалифицированным электриком. Неправильный монтаж или нарушение правил эксплуатации изделия могут привести к возникновению пожара или поражению электрическим током.
Перед монтажом необходимо внимательно ознакомиться с данной инструкцией, а также принять во внимание требования к месту установки изделия. Запрещается вскрывать корпус изделия, а также разбирать, выводить из строя или модифицировать изделие, кроме случаев, оговоренных в инструкции. Вскрытие и ремонт изделий марки Legrand могут выполняться только специалистами, обученными и допущенными к таким работам компанией «ЛЕГРАН». Несанкционированное вскрытие или выполнение ремонтных работ посторонними лицами лишает законной силы любые требования об ответственности, замене или гарантийном обслуживании.
При ремонте или гарантийном обслуживании использовать только запасные части марки Legrand.

Przepisy bezpieczeństwa (PL)

Produkt ten powinien być montowany zgodnie z zasadami instalacji, najlepiej przez wykwalifikowanego elektryka. Niepoprawna instalacja lub złe użytkowanie mogą spowodować ryzyko porażenia prądem lub pożaru.
Przed przystąpieniem do instalacji, zapoznać się z instrukcją i uwzględnić miejsce montażu urządzenia.
Nie otwierać, nie demontować ani nie modyfikować urządzenia, jeśli nie ma na ten temat specjalnej wzmianki w instrukcji. Wszystkie produkty Legrand mogą być otwierane i naprawiane wyłącznie przez pracowników przeszkolonych i upoważnionych przez Legrand. Każde otwarcie lub naprawa dokonane bez odpowiedniego upoważnienia zwalnia Legrand od wszelkiej odpowiedzialności, powoduje utratę prawa do wymiany produktu i wygaśnięcie gwarancji.
Używać wyłącznie oryginalnych części marki Legrand.

Säkerhetsinstruktioner (SE)

Denna produkt skall installeras enligt gällande installationsbestämmelser och helst av en kvalificerad elektriker. Felaktig installation och användning kan medföra risk för elektrisk chock eller eldsvåda.
Innan installationen utförs, läs notisen och ta hänsyn till den specifika platsen för produktens montering.
Apparaten får inte öppnas, demonteras, eller förändras utom om så uttryckligen medges i notisen. Alla Legrand-produkter får endast öppnas och repareras av personal som utbildats och godkänts av Legrand. Vid otillåtet öppnande eller reparation upphävs samtliga förpliktelser, ersättningsskyldigheter och garantiåtaganden.
Använd endast originaldelar från Legrand.

Sikkerhedsregler (DK)

Dette produkt skal installeres i overensstemmelse med retningslinjer for installation og helst installeres af en kvalificeret elektriker. Ukorrekt installation eller brug kan medføre fare for elektrisk stød eller brand.
Inden installationen foretages, skal betjeningsvejledningen læses, og der skal tages hensyn til de specielle forhold på det sted, produktet skal monteres.
Apparatet må ikke åbnes, afmonteres, ombygges eller ændresmed mindre dette er særligt angivet i vejledningen. Alle Legrand produkter må kun åbnes og repareres af uddannet og autoriseret Legrand personale. Al ikke autoriseret åbning eller reparation ophæver alt ansvar, samt al ret til udskiftning eller garanti.
Der må kun benyttes tilbehør af mærket Legrand.

إرشادات الأمان:

يجب تركيبُ هذا المنتَج طبقاً لقواعد التركيب ويفضل أن يقومَ بالتركيب كهربائيٌّ مؤهل. فقد يؤدي التركيب والاستخدام غير لصحيح إلى مخاطر التعرض لصدمةٍ كهربائية أو نشوب حريق. اقرأ النشرة قبل التركيب. وأفرد مكاناً لتركيب المنتَج خاصاً به. لا تفتح أو تفك أو تعدّل أو تحوّر المنتَج ما لم يُشَر إلى ذلك بشكلٍ محدد في النشرة. لكل منتجات Legrand يجب فتحُها وإصلاحُها حصراً من قبل فنيين مدربين ومؤهلين لدى Legrand. وكلُ فتح أو إصلاح غيرِ مسموحٍ به يُبطل المسؤوليات وحقوقَ الاستبدال والضمانات. لا تَستخدِم سوى إكسسورات من ماركة Legrand حصراً.

- Coffret saillie
- Opbouwverdeelkast
- Surface mounting Box
- Aufputzverteiler
- Caja de superficie
- Quadro parete
- Quadro saliente
- Накладной щит
- Rozdzielnica Naścienna
- Utanpåliggande kapsling
- Opbouwbehuizing
- صندوق بارز

4 012 11/12/13/14/16/17/18/19/21/22/23/24
4 013 11/12/13/14/21/22/23/24/61/62/63/64 - 0 930 20/21/22/23

legrand®

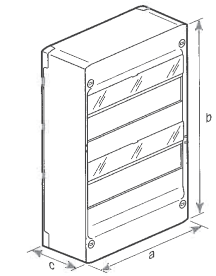

	13 M				18 M			
a	250	250	250	250	355	355	355	355
b	250	375	500	625	250	375	500	625
c	103,5	103,5	103,5	103,5	103,5	103,5	103,5	103,5

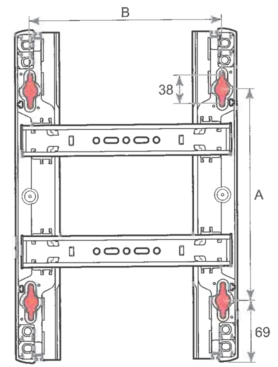

	13 M				18 M			
A	113	238	363	488	113	238	363	488
B	217	217	217	217	322	322	322	322

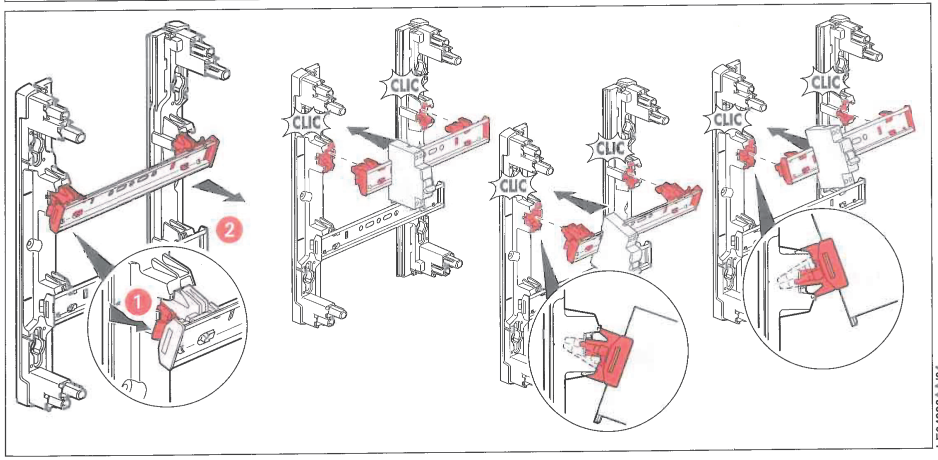

LE04298AA/04

REF. 0 576 11

SOCLE DE TABLEAU À ENTRAXE UNIFIÉ P17 - IP44 - 16 A - 200/250 V~ - 2P+T - PLAST

Produit de vente courante habituellement stocké par la distribution

INFORMATION PRODUIT
Découvrez nos solutions sur mesure dans l'onglet logiciel

Tarif unitaire hors taxes ..... **8,31 €***
Emballage (nombre d'unités) **10**
Volume (dm³) **6,14**
Poids (kg) **1,24**

Caractéristiques générales

Socles de tableau à entraxes unifiés
- Peuvent se fixer sur plastrons pleins ou pré-percés, sur boîtes d'encastrement réf. 0 577 21/22 et sur coffrets de chantier P 17

P 17 IP 44
- IK 09 sauf socle saillie IK 08
- Matière : plastique

Caractéristiques du produit

bleu 200/250 V~
- 2P+T
- 16 A

Documentation associée

Pages catalogue France 2013 & Annexes
page commerciale (p.518)
page technique (p.522)
tableau de choix (p.526)

Agréments et marque de qualité
CCC - 2010010203434906
OC / CB - FR 3334/60011202-504983A

Guides métier / Guides & fiches techniques
fiche n° F00142FR/02

* Les prix indiqués sont des prix tarif fabricant, destinés à la clientèle professionnelle, donnés à titre indicatifs pour la France métropolitaine et ne constituent en aucun cas un prix imposé à la revente. Base tarif hors taxes juillet 2013

Toutes les indications mentionnées sur le présent e-catalogue (caractéristiques et côtes) sont susceptibles de modifications, elles ne peuvent donc constituer un engagement de notre part. La présente notice est réservée aux professionnels exclusivement. Nous rappelons que tout produit doit être installé conformément aux règles d'installation par un professionnel qualifié.

REF. 0 576 24

SOCLE DE TABLEAU À ENTRAXE UNIFIÉ P17 - IP44 - 32A - 380/415 V~ - 3P+N+T - PLAST

Produit de vente courante habituellement stocké par la distribution

Tarif unitaire hors taxes	**16,80 €***
Emballage (nombre d'unités)	**10**
Volume (dm³)	**16,00**
Poids (kg)	**2,52**

Caractéristiques générales

Socles de tableau à entraxes unifiés

- Peuvent se fixer sur plastrons pleins ou pré-percés, sur boîtes d'encastrement réf. 0 577 21/22 et sur coffrets de chantier P 17

P 17 IP 44

- IK 09 sauf socle saillie IK 08
- Matière : plastique

Caractéristiques du produit

rouge 380/415 V~

- 3P+N+T
- 32 A

Documentation associée

Pages catalogue France 2013 & Annexes

page commerciale (p.518)

page technique (p.522)

tableau de choix (p.526)

Agréments et marque de qualité

CCC - 2010010203434907

OC / CB - FR 3335/60011202-504983B

Guides métier / Guides & fiches techniques

fiche n° F00142FR/02

* Les prix indiqués sont des prix tarif fabricant, destinés à la clientèle professionnelle, donnés à titre indicatifs pour la France métropolitaine et ne constituent en aucun cas un prix imposé à la revente. Base tarif hors taxes janvier 2013

Toutes les indications mentionnées sur le présent e-catalogue (caractéristiques et côtes) sont susceptibles de modifications, elles ne peuvent donc constituer un engagement de notre part. La présente notice est réservée aux professionnels exclusivement. Nous rappelons que tout produit doit être installé conformément aux règles d'installation par un professionnel qualifié.

Distribution d'Energie > Appareillage Modulaire > Appareillage modulaire Tertiaire Industrie > Protection modulaire Tertiaire Industrie

Schneider Electric - A9F77432
IC60N DISJ 4P 32A COURB C

Description détaillée :

Acti9, iC60N disjoncteur 4P 32A courbe C

Articles souvent commandés avec ce produit :

Schneider Ele… A9N21024	Schneider Ele… A9F77463	Schneider Ele… A9Q11440
Schneider Ele… A9Q14425	Schneider Ele… A9Q14440	Schneider Ele… A9F77440
Schneider Ele… A9F77416	Schneider Ele… A9F77420	Schneider Ele… A9F77425

Caractéristiques techniques :

EAN	3606480094347

Retour

Découvrir vos outils Schneider Electric | Ajouter aux favoris | Aide Historique

A9R11463

Acti9, iID interrupteur différentiel 4P 63A 30mA type AC

Télécharger votre fiche produit A9R11463

Green Premium Product

Caractéristiques | Documents et téléchargements

Changer votre selection

Retirer tout

Mode de raccordement: Terminal simple haut ou bas 1 câble(s) 1...35 mm² rigide sans extrémité de câble

Description des pôles: 4P

In courant assigné d'emploi: 63 A

Sensibilité du différentiel: 30 mA

Courant nominal de court-circuit conditionnel: 10 kA

Temporisation du différentiel: Instantané

Pouvoir assigné de coupure et fermeture: Im 1500 A

Nom abrégé d'appareil: IID

Classe de différentiel: Classe AC

Découvrir les autres produits et accessoires

Principales

Cacher

Type de produit ou de composant	Protection différentielle
Nom abrégé d'appareil	IID
Description des pôles	4P
Position du pôle neutre	Gauche
In courant assigné d'emploi	63 A
Type de réseau	CA
Sensibilité du différentiel	30 mA
Temporisation du différentiel	Instantané
Classe de différentiel	Classe AC
Pouvoir assigné de coupure et fermeture	Im 1500 A Idm 1500 A
Courant nominal de court-circuit conditionnel	10 kA

Complémentaires

Cacher

Position de l'appareillage dans l'installation	Départ
Fréquence du réseau	50/60 Hz
[Ue] tension assignée d'emploi	400 V CA 50/60 Hz conformément à EN 61008-1 400/415 V CA 50/60 Hz conformément à IEC 61008-1
Technologie différentiel	Indépendant de la tension
[Ui] tension assignée d'isolement	500 V
[Uimp] tension assignéede tenue aux chocs	6 kV
Coupure pleinement apparente	Oui
Type de commande	Par maneton
Signalisation locale	Indicateur de déclenchement
Mode d'installation	Fixe
Support de montage	Rail DIN
Compatibilité du bloc de distribution du peigne de jeu de barres	Haut ou bas: oui
Pas de 9 mm	8
Hauteur	91 mm
Largeur	72 mm
Profondeur	73.5 mm
Masse du produit	0.37 kg

Distribution d'Energie > Appareillage Modulaire > Appareillage modulaire Tertiaire
Industrie > Bloc de contacts auxiliaires pour installation en ligne sur rail

1 / 1

Schneider Electric - A9A26946
IMX+OF 100-415VCA -130VCC

Description détaillée :

Articles souvent commandés avec ce produit :

Schneider Ele… A9N21025	Schneider Ele… A9F77463	Schneider Ele… 21092
Schneider Ele… A9N21023	Schneider Ele… A9C24834	Schneider Ele… A9A26927
Schneider Ele… A9S70763	Schneider Ele… A9N26946	Schneider Ele… A9A26924

Caractéristiques techniques :

EAN	3606480088049
Tension nominale	415 V
construit côté usine	Non
Largeur de montage (TE)	1

Distribution d'Energie > Appareillage Modulaire > Appareillage modulaire Tertiaire Industrie > Protection modulaire Tertiaire Industrie

Legrand - 407784
DX3 2P C16 6000A/10KA

Description détaillée :

Pour peigne HX3 traditionnel bipolaire réf. 4 049 38/39 ou câblage traditionnel - Acceptent les blocs différentiels adaptables - Pouvoir de coupure en 230 V~ : 25 kA selon EN 60947-2 - Vis/vis - In : 16 A - Nombre de modules : 2

Caractéristiques techniques :

EAN	3245064077842
Courant nominal	16 A
Poids	0,286 kg
Nombre de pôles	2
Type de courant différentiel	AC
Plage de courant différentiel nominal	10000 A
Nombre de modules	2
Tension nominale de /à	230...400

Articles souvent commandés avec ce produit :

Legrand 001331	Legrand 007864	Legrand 407902
Legrand 410855	Legrand 407777	Legrand 407896
Legrand 407782	Legrand 020601	Legrand 407787

Process & Contrôle Industriel > Contrôle industriel > Auxiliaires de commande & Commutateurs > Bouton-poussoir industriel complet

Schneider Electric - XB5AS8445
ARRET D URGENCE

Description détaillée :

gamme de produits:Harmony XB5

Articles souvent commandés avec ce produit :

Schneider Ele… 04200	Schneider Ele… XB5AVM1	Schneider Ele… XB5AVM3
Schneider Ele… ZB5AD2	Schneider Ele… XB5AD21	Schneider Ele… XB5AD33
Schneider Ele… XB5AVB3	Schneider Ele… ZBY9130	Schneider Ele… ZBY2101

Caractéristiques techniques :

EAN	3389110903720
Diamètre du trou	22 mm
Couleur du bouton	ROUGE
Lumineux	non
Nombre de postes de commande	1
Fonctionnement à impulsion	non
Forme du bouton	CHAMPIGNON
Arrêt d'urgence	OUI
Indice de protection frontal (IP)	65
Modèle de connexion électrique	RACCORD A VIS
Type de protection (IP)	IP65/IP67
Modèle de calotte / lentille	ROND

Process & Contrôle Industriel > Contrôle industriel > Auxiliaires de commande & Commutateurs > Bouton-poussoir industriel complet

Schneider Electric - XB5AVM3
VOYANT LUMINEUX DEL 230 V

1 / 1

Description détaillée :

gamme de produits:Harmony XB5

Articles souvent commandés avec ce produit :

Legrand 037165	Schneider Ele… XB4BD21	Schneider Ele… XB5AVM1
Schneider Ele… XB5AVM4	Schneider Ele… XB5AS8445	Schneider Ele… ZBY9130
Schneider Ele… ZB5AZ009	Schneider Ele… XB5AVM5	Schneider Ele… ZBY02126

Caractéristiques techniques :

EAN	3389110903850
Diamètre du trou	22 mm
Tension d'alimentation	240 V
Type de tension	AC
Couleur de la lentille	VERT
Indice de protection frontal (IP)	65
Modèle de connexion électrique	RACCORD A VIS
Type de protection (IP)	IP66
Avec lampe	Oui
Modèle de calotte / lentille	ROND

FILTRE

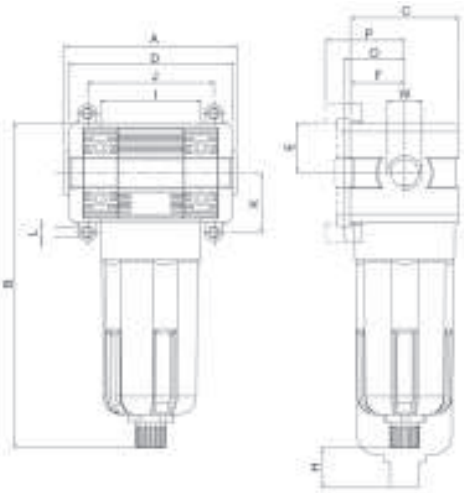

1/8" - 1" TECHNOPOLYMÈRE

	W	A	B	C	D	E	F	H	I	J	K	L
												(pour)
11.10.20.00.0	1/8	86	146	45	76	21	22,5	39	43	41,5	17,25	M4
11.13.20.00.0	1/4	86	146	45	76	21	22,5	39	43	41,5	17,25	M4
11.17.20.00.0	3/8	86	146	45	76	21	22,5	39	43	41,5	17,25	M4
12.13.20.00.0	1/4	104	178,5	59	89	27,5	28,5	48	55	97	22	M5
12.17.20.00.0	3/8	104	178,5	59	89	27,5	28,5	8	55	97	22	M5
12.21.20.00.0	1/2	104	178,5	59	89	27,5	28,5	48	55	97	22	M5
13.21.50.00.0	1/2	115	197,5	70	106	32,5	35	50	65	109	27	M6
13.27.50.00.0	3/4	115	197,5	70	106	32,5	35	50	65	109	27	M6
13.34.50.00.0	1”	115	197,5	70	111	32,5	35	50	65	109	27	M6

	11	**12**	**13**
Débit nominal 6 b Δp 1 b (Nl/mn) :	2400	3750	6400
Capacité cuve (cm³) :	22	46	89,5
Vis de fixation :	M4 x 14	M5 x 18	M6 x 20
Filtration :	5 ou 20 µm		50 µm
Pression maxi d’utilisation :	15 bar		
Température d’utilisation :	-10 °C à +50 °C (sous 10 bar)		
Purge filtre :	manuelle - semi automatique		

RÉGULATEUR

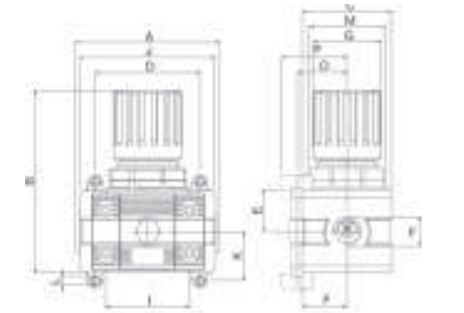

1/8" - 1" TECHNOPOLYMÈRE

	W	A	B	C	D	E	F	G	I	J	K	L	M
												(pour)	
21.10.00.08.__	1/8	86	97	45	76	21	22,5	36	43	81,5	17,25	M4	M32x1,5
21.13.00.08.__	1/4	86	97	45	76	21	22,5	36	43	81,5	17,25	M4	M32x1,5
21.17.00.08.__	3/8	86	97	45	76	21	22,5	36	43	81,5	17,25	M4	M32x1,5
22.13.00.08.__	1/4	104	121	59	89	27,5	28,5	45	55	97	22	M5	M40x1,5
22.17.00.08.__	3/8	104	121	59	89	27,5	28,5	45	55	97	22	M5	M40x1,5
22.21.00.08.__	1/2	104	121	59	89	27,5	28,5	45	55	97	22	M5	M40x1,5
23.21.00.08.__	1/2	115	115	70	106	32,5	35	50,5	65	109	27	M6	M47x1,5
23.27.00.08.__	3/4	115	115	70	106	32,5	35	50,5	65	109	27	M6	M47x1,5
23.34.00.08.__	1”	115	115	70	111	32,5	35	50,5	65	109	27	M6	M47x1,5

0 sans mano - **1** avec mano

Pression 02 - 04 - 08 et 12 bar

	21	**22**	**23**
Débit nominal 6 b Δp 1 b (Nl/mn) :	1450	3200	6250
Vis de fixation :	M4 x 14	M5 x 18	M6 x 20
Pression d’utilisation :	15 bar		
Température d’utilisation :	-10 °C à +50 °C (sous 10 bar)		
Raccordement manomètre :	1/8“		
Position de montage :	verticale		

LUBRIFICATEUR

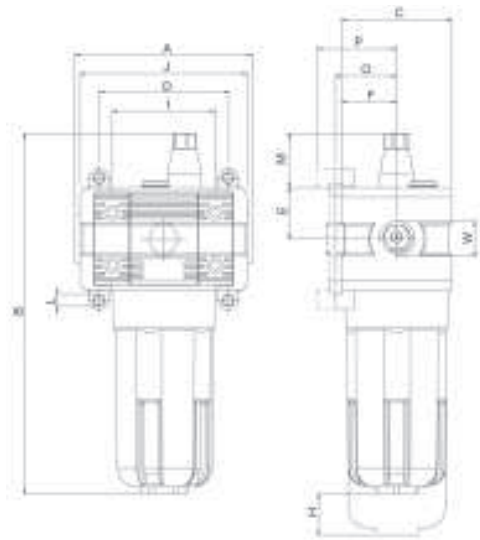

1/8" - 1" TECHNOPOLYMÈRE

	W	A	B	C	D	E	F	G	I	J	K	L	M
												(pour)	
31.10.00.00.0	1/8	86	162	45	76	21	22,5	39	43	81,5	17,25	M4	29
31.13.00.00.0	1/4	86	162	45	76	21	22,5	39	43	81,5	17,25	M4	29
31.17.00.00.0	3/8	86	162	45	76	21	22,5	39	43	81,5	17,25	M4	29
32.13.00.00.0	1/4	104	195	59	89	27,5	28,5	48	55	97	22	M5	29
32.17.00.00.0	3/8	104	195	59	89	27,5	28,5	48	55	97	22	M5	29
32.21.00.00.0	1/2	104	195	59	89	27,5	28,5	48	55	97	22	M5	29
33.21.00.00.0	1/2	115	214	70	106	32,5	35	50	65	109	27	M6	29
33.27.00.00.0	3/4	115	214	70	106	32,5	35	50	65	109	27	M6	29
33.34.00.00.0	1”	115	214	70	111	32,5	35	50	65	109	27	M6	29

0 purge manuelle

	31	**32**	**33**
Débit nominal 6 b Δp 1 b (Nl/mn) :	2300	5600	8400
Capacité cuve (cm³) :	22	46	89,5
Vis de fixation :	M4 x 14	M5 x 18	M6 x 20
Pression d’utilisation :	15 bar		
Température d’utilisation :	-10 °C à +50 °C (sous 10 bar)		
Position de montage :	verticale		
Lubrifiant :	Classe ISO VG 22 - Norme ISO 2448		

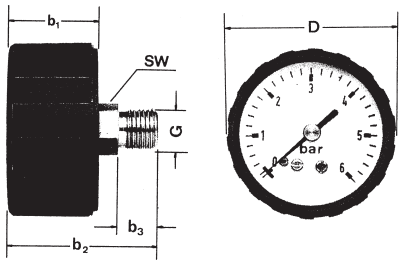

M__.__.____

MANOMÈTRE RACCORD AXIAL

	Ø	D	b1	b2	b3	G	SW
M40.1/8.___	40	40	26,5	44,5	12	1/8	14
M50.1/4.___	50	50	27,5	46	12	1/4	14
M63.1/4.___	63	63	28,0	46	12	1/4	14

Code	Pressions
-10	- 1 à 0 bar
04	0 à 4 bar
06	0 à 6 bar
10	0 à 10 bar

Autres diamètres de raccordement
et plages de pression sur demande

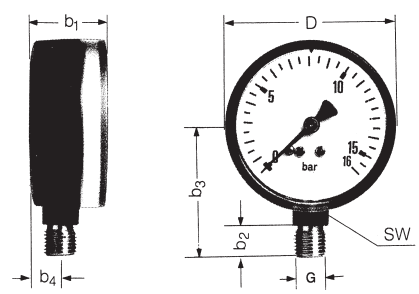

M__.1/4.___R

MANOMÈTRE RACCORD RADIAL

	Ø	D	b1	b2	b3	b4	G	SW
M50.1/4.___R	50	50	28	12	43	12	1/4	14
M63.1/4.___R	63	63	28	12	49	12	1/4	14

Code	Pressions
-10	- 1 à 0 bar
04	0 à 4 bar
06	0 à 6 bar
10	0 à 10 bar

Autres diamètres de raccordement
et plages de pression sur demande

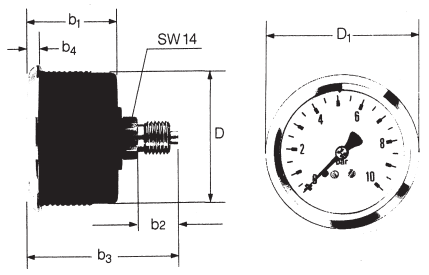

M__.1/8.___B

MANOMÈTRE FIXATION AXIALE À BAGUE CHROME

	Ø D	D1	b1	b2	b3	b4	G	SW
M40.1/8.___B	40	43	32,5	12	52	4	1/8	14
M50.1/4.___B	50	54	32,5	12	52	4	1/4	14
M63.1/4.___B	63	68	32,5	12	52	4	1/4	14

Code	Pressions
-10	- 1 à 0 bar
04	0 à 4 bar
06	0 à 6 bar
10	0 à 10 bar

Autres diamètres de raccordement
et plages de pression sur demande

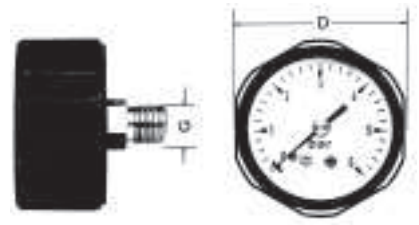

M23.1/8.__

MANOMÈTRE FIXATION AXIALE

	Ø D	G
M23.1/8.04	23	1/8
M23.1/8.06	23	1/8
M23.1/8.010	23	1/8
M23.1/8.016	23	1/8

Autres diamètres de raccordement
et plages de pression sur demande